vivax
assist

MANUALE D'USO

MANUALE D´USO

PREFAZIONE

Cari clienti e appassionati di ciclismo!

D‘ora in poi, la vostra esperienza in bicicletta sarà arricchita da una nuova dimensione.
Grazie alla nostra invenzione austriaca, percorsi e mete in precedenza inaccessibili saranno raggiungibili con un semplice tocco del pulsante- e tutto questo con un battito cardiaco salutare!

D´ora in poi non ci sarà nulla che v’impedisca di uscire per una piacevole gita in bicicletta con il partner o in gruppo con gli amici, incuranti delle differenze di prestazione.

Il motorino è leggero e invisibile.
Con un peso complessivo sotto i due chili, batteria compresa, e l´ingranaggio a ruota libera, la vostra bicicletta resta un attrezzo sportivo.
L´unica parte visibile è il piccolo pulsante sul manubrio.

Vi preghiamo di leggere attentamente le istruzioni e conservare il libretto per eventuali informazioni e manutenzioni future.

…RIDE ON(E)!

Andare in bicicletta con il vento in coda!

Il tuo vivax Assist Team

INDICE

1. Per la vostra sicurezza 3
1.1 Introduzione 3
1.2 Condizioni di impiego previste 3
1.3 Informazioni sulla sicurezza 4
2. Specifiche tecniche 6
2.1 Montaggio 6
2.2 Dati tecnici 8
3. Prima di salire sulla bici 9
3.1 Installazione / Rimozione della batteria 9
3.2 Ricarica e deposito della batteria 10
3.3 Informazioni sulla sicurezza 12
3.4 Orientamento della sella 13
3.5 Borsellino 13
4. Funzionamento e programmazione 14
4.1 Accensione del Motore On / Off 14
4.2 Programmare la frequenza di pedalate 15
4.3 Suggerimenti al ciclista 16
5. Assistenza e manutenzione 17
5.1 Ispezione 17
5.2 Manutenzione 17
5.3 Pulizia 17
5.4 Servizi 18
6. Soluzione dei problemi 18
7. Garanzia / Legislazione 19
8. Smaltimento 20
9. Checklist rivenditore 20
10. Istruzioni compatte per l´uso 22

1. PER LA VOSTRA SICUREZZA

1.1 Introduzione

In queste istruzioni d´uso, i pericoli e le informazioni sono indicate dalle seguenti note:

Avviso!
Indica il pericolo derivante da un prodotto, che potrebbe portare a gravi danni fisici o perfino la morte, se non vengono rispettate le adeguate misure precauzionali

Attenzione!
Significa un pericolo, che può portare a lesioni lievi o danni per il prodotto se non vengono adottati gli adeguati provvedimenti cautelari.

Avviso di pericolo: rischio ustione

Attenzione!
Si riferisce a informazioni e consigli utili per il trattamento del prodotto.

1.2 Condizioni d´impiego previste

Vivax Assist è concepito esclusivamente come unità ausiliaria per assistere il ciclista. Un utilizzo in altro modo non é conforme con le nostre condizioni. Il produttore / fornitore non sarà responsabile per danni derivanti da uso improprio. L‘operatore si assume la responsabilità.
L‘uso del prodotto nel rispetto delle condizioni coinvolge anche l‘osservazione delle informazioni contenute in questo manuale d´istruzioni per quanto riguarda il funzionamento, norme di sicurezza, così come la manutenzione e le ispezioni.
Il prodotto non è omologato per gare di nessun tipo.
Proteggete il motorino e la batteria da sbalzi di temperatura estremi. I componenti (soprattutto la batteria) potrebbero danneggiarsi!

1.3 Informazioni sulla sicurezza

- Leggere attentamente le istruzioni prima di utilizzare vivax assist!
- Nota le istruzioni del costruttore della bicicletta!
- Nota le informazioni di sicurezza e le istruzioni per il funzionamento e manutenzione del prodotto nel manuale!
- Condurre un accurato controllo prima della partenza!
- Consigliamo di provare il motorino per la prima volta su strade poco frequentate.
- Al momento di consegna sono memorizzate il numero massimo di pedalate al minuto. Queste vanno memorizzate individualmente con il primo uso. Vedi pag. 15.
- Quando si parcheggia la bicicletta, rimuovere sempre la batteria.
- Per pulire e quando vengono effettuati lavori di manutenzione rimuovere sempre la batteria. Non effettuare riparazioni o lavori di manutenzione se non si è qualificati.
- Tenere lontani i bambini durante i lavori di manutenzione!
- Assicurarsi che il punsantino sia collegato nel borsellino sotto la sella (spinotto nero a 6 pin).
- Non caricare/immagazzinare la batteria a temperature sotto lo zero.
- L‘unità non è adatta a persone con pacemaker cardiaci.
- Non frenare mai improvvisamente con la ruota posteriore sollevata mentre il motore è acceso, non bloccare i pedali e non girarli mai indietro con tutta la forza!
- Non togliere mai completamente il reggisella dal piantone, e abbassarlo solo fino all´anello di fissazione. Facendo tutto questo evitare di sforzare e fare movimenti bruschi che potrebbero danneggiare i cavetti e l´elettronica.
- Il motorino non ha un limitatore di velocità a 25 km/h e quindi non è consentito per il traffico pubblico. Se si desiderate che questo limitatore di velocità sia attivato può essere installato per voi.
- Danni al motore ed componenti elettrici devono essere riparati immediatamente da uno specialista.

- Non lasciare la batteria incustodita durante la ricarica. Non ricaricare su materiale infiammabile, o in un contenitore chiuso (borsellino).
- Tenere la batteria lontana da fonti di calore. Non manipolare il cortocircuito o danneggiarlo.
- Con qualunque esperimento e tentativo di rimuovere o riparare il motore, la garanzia perde la sua validità. Il motorino può essere soltanto montato e rimosso dal rivenditore autorizzato con gli attrezzi specifici.
- Mai utilizzare idropulitrici o acqua ad alta pressione con le quali si potrebbe danneggiare il motore e l´elettronica.
  Tenete la bicicletta in un luogo asciutto. Se dovesse entrare dell´acqua nel piantone, portare la bicicletta immediatamente dal rivenditore di fiducia.
- Spegnete il motore in discesa, con traffico intenso, agli incroci e in situazioni critiche.
- Dopo l´uso, togliere la batteria dal borsellino, ricaricarla e tenerla distante dalla portata dei bambini.
- Trasporto: proteggere reggisella e borsellino dall´acqua soprattutto nel trasporto con l´auto – staccare sempre la batteria e depositare separatamente! La batteria non ha un certificato per il trasporto in aereo. Chiedete informazioni alla vostra compagnia aerea.
- Altre informazioni sulla sicurezza della batteria: pag. 12
- Prendetevi il tempo e chiedete al vostro rivenditore di fiducia di spiegarvi e compilare la checklist (pag. 21). Con questa possiamo garantire uno svolgimento veloce in caso di reclamo.

2. SPECIFICHE TECNICHE

2.1 Montaggio

Vivax Assist è un motore elettrico supplementare che aiuta la forza muscolare. La propulsione è fornita da un motore elettrico, in qualità di manovella tramite le ruote dentate che agisce direttamente sulla pedivella. L'alimentazione viene da una batteria, che è posta nel borsellino sotto la sella. Il motore viene attivato dal pulsante sul manubrio.

Elementi di comando

1 Pulsante
- Accensione del motore on / off
- Registrazione della frequenza pedalata

2 Custodia del pulsante

L'unità

3 Controller: controllo elettronico nascosto nel reggisella fornito nel kit
4 Motore
5 Riduttore
6 Innesto a ruota libera
7 Trasmissione: Direttamente sulla pedivella Hollowtech 2 attraverso una copia conica

Alimentazione

8 Borsellino: lo spazio per batteria e cavetti
9 Batteria (è possibile che il tipo vari)
11 spinotto di collegamento per la batteria al caricatore / controller

Caricabatteria

12 Caricabatterie con un cavo di collegamento per la batteria.
13 Cavo di alimentazione per il caricabatterie. Se la messa a terra non è presente nel vostro paese, si prega di utilizzare un adattatore o chiedere al rivenditore di fiducia.
14 Anello sul reggisella - max. profondità d´inserimento del reggisella. Il reggisella deve essere sempre inserito minimo 10 cm.

2.2 Dati tecnici

Motore	senza spazzole 200 watt a corrente continua
Riduttore	epicicloidale con innesto a ruota libera
Trasmissione della forza sulla pedivella	Copia conica in acciaio speciale
Peso – trasmissione meccanica	circa 730 g
Potenza sotto sforzo massimo	max. 5 A
Modulo di controllo elettronico	controllo dell'unità nel reggisella
Peso controllo elettronico	120 g
Batteria	LiIon 30V 5,5 Ah, 8,25 Ah Controllo ricarica, BMS
Tempo di funzionamento	minimo 60/100 minuti - a seconda della contributo della pedalata personale e dalla batteria
Tempo di ricarica	circa 3-6 h a seconda della batteria
Durata della batteria	ca. 500 cicli di ricarica successivamente la capacità scende a circa 70 %
Peso – batteria	850 g / 1250 g
Carica batteria	30 V / 65 W (3 A)
Pulsante on / off	per la programmazione della frequenza di pedalata
Modello Reggisella	Truvativ Hussefelt – lunghezza 350 mm, 300 g Opzione: lunghezza 270 mm per modelli piccoli
Pedivelle adatte	Shimano Hollowtech II - lunghezza asse 120 mm z.B. Deore, SLX, XT, XTR oder Ultegra Triple

3. PRIMA DI SALIRE SULLA BICI

3.1 Installazione / Rimozione della batteria

Usare solo batterie originali!

La batteria è riposta nel borsellino, dove è protetta contro spruzzi d'acqua (ma non impermeabile).

Rimuovere la batteria nelle seguenti situazioni:

- Per ricaricare e durante la ricarica
- Dopo ogni uscita riporre la batteria in modo sicuro in casa
- Durante i lavori di manutenzione sulla bicicletta
- In caso di temperature troppo basse (sotto 0 °) o troppo alte (sopra i 30 °)
- Durante le pause lunghe, ad esempio inverno
- Durante il trasporto
- Quando si guida in discesa su strada sterrata (attraverso le forti vibrazioni della sella, il borsellino può rompersi)
- Durante temporali e pioggia violenta
- Quando si lascia la bicicletta incustodita.

Installazione della batteria

- Aprire la chiusura lampo del borsellino (non fino alla fine, è possibile che la cerniera non si richiuda)
- Infilare la batteria (9)
- Portate entrambi i cavi, come illustrato, intorno alla batteria e collegare con la spina (11)
- Chiudere il borsellino.

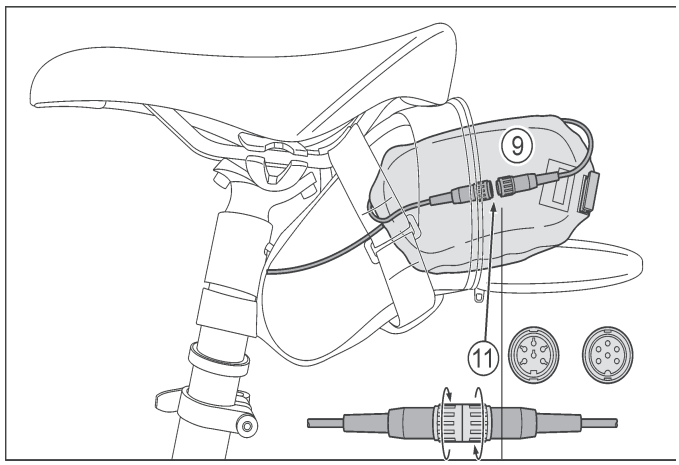

Rimozione della batteria

- Aprire la chiusura lampo dal borsellino (non fino alla fine, è possibile che la cerniera non si richiuda)
- Aprire il tappo a baionetta e staccare la spina (11). Non tirare i cavi più del dovuto!
- Stare sempre attenti al connettore che collega il pulsante di accensione.

3.2 Ricarica e deposito della batteria

Attenzione!

- L´indicatore di ricarica (9a) viene attivato schiacciando il punto nero e sparisce dopo 4 secondi. Quando la batteria è piena, appaiono 5 LEDs. Quando la batteria è vuota, lampeggia l´ultimo LED a <20 %!
  Attenzione: l´indicazione è solo un valore indicativo!
- Non lasciare mai incustodita la batteria quando è in ricarica, mai ricaricare su un materiale infiammabile. Sia la batteria che il caricabatteria si scaldano durante la ricarica, non coprire in nessun caso!
- Scollegare sempre il caricabatteria dalla spina dopo ogni processo di ricarica!
- La ricarica dura circa. 3-6 ore dipende dal tipo di batteria.
- Non immagazzinare mai la batteria scarica a lungo (per esempio: inverno)! La batteria deve avere una carica minima del 60%, e deve essere ricaricata minimo ogni 3-6 mesi.
- Attenzione! Se la batteria viene immagazzinata a lungo scarica, si puó rovinare irreparabilmente. Non è consigliato però nemmeno tenere la batteria sempre sotto carica.
- Non immagazzinare mai la batteria a temperature troppo basse (sotto 0 °) o troppo alte (sopra i 30 °)
- Non lasciare in estate la batteria in macchina e non direttamente sotto il sole.

Carica della batteria

- Collegare il cavo di alimentazione (13) al caricabatteria e alla presa di corrente.
- Collegare la batteria (9) con lo spinotto (11) al caricabatteria (12).

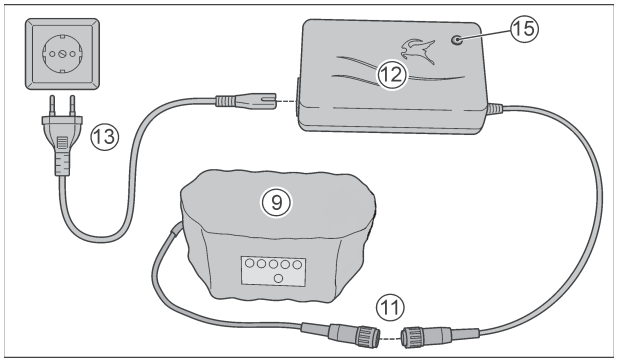

Processo di ricarica della batteria (9)

Se lampeggia solo un LED, la batteria è pressoché scarica. Nel corso del caricamento, s´illuminano sempre più LEDs. Se brillano quattro LED e il quinto lampeggia, la batteria è carica all´80%. Se brillano tutti e cinque, la batteria è piena (96%).

Processo di ricarica del caricabatteria (15)

- Start: LED lampeggia verde.
- La batteria è in ricarica: LED lampeggia verde.
- La batteria è piena: LED brilla verde costantemente.
- Stand-by: nessun segnale
- Una ricarica dura 3-6 ore, dipende dal tipo di batteria.

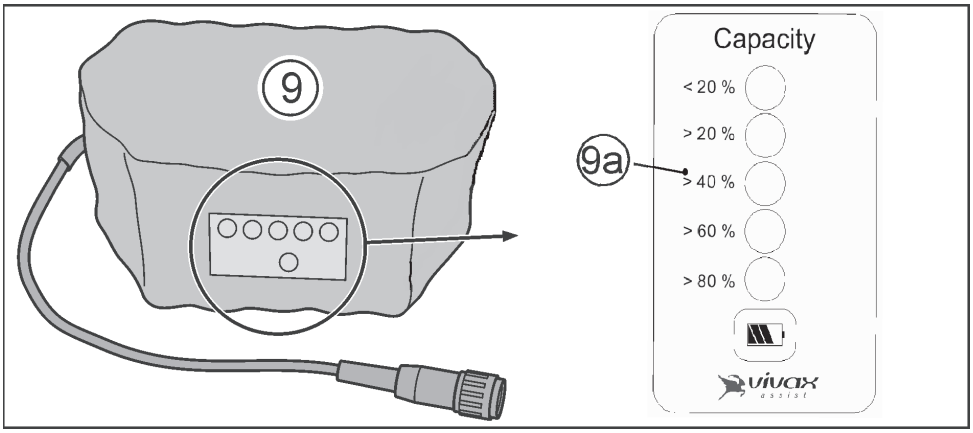

- Una volta che la ricarica è completa, scollegare il caricabatteria dalla rete, prendere la batteria dal caricabatteria e reinstallarlo nel borsellino;
- Vedere il capitolo “installazione della batteria” a pagina 9 e 10.

Attenzione!
Quando la batteria è carica, il LED s´illumina di verde. Se si desidera ricaricare una nuova batteria, assicurarsi che il caricabatterie resti scollegato dalla rete elettrica per almeno 1 minuto. Quando lo si riconnette, la funzione di memoria sul caricabatterie sarà azzerata.

3.3 Informazioni sulla sicurezza

La regolazione elettronica per il motore è installato nel reggisella. Per evitare danni all‘elettronica e ai cavi, i seguenti punti devono essere osservati e rispettati inderogabilmente

.

- Non staccare il reggisella! In caso di necessità, si prega di contattare un rivenditore autorizzato!
- Non spingere il reggisella all‘interno del tubo sella, oltre all’ anello che delimita l´inserzione massima. (14)! Mai spingere con forza il reggisella. Tenere sempre lubrificato il reggisella. Lubrificandolo, lo si può regolare più facilmente e si proteggere l’elettronica contro l´acqua.
- Quando si regola l‘altezza del reggisella, evitare movimenti circolari per quanto sia possibile, i cavi possono venire danneggiati!

3.4 Borsellino

Il borsellino è parte integrante del kit vivax assist. I cavi alla batteria e l'elettronica scorrono attraverso il borsello.

Attenzione!

Non allentare o staccare il borsellino (i cavi si possono danneggiare)!

- Nel caso in cui fosse necessario sostituire il borsellino, disinserire i collegamenti plug e liberare tutti i cavi prima della rimozione (eventualmente con boccoli di gomma).

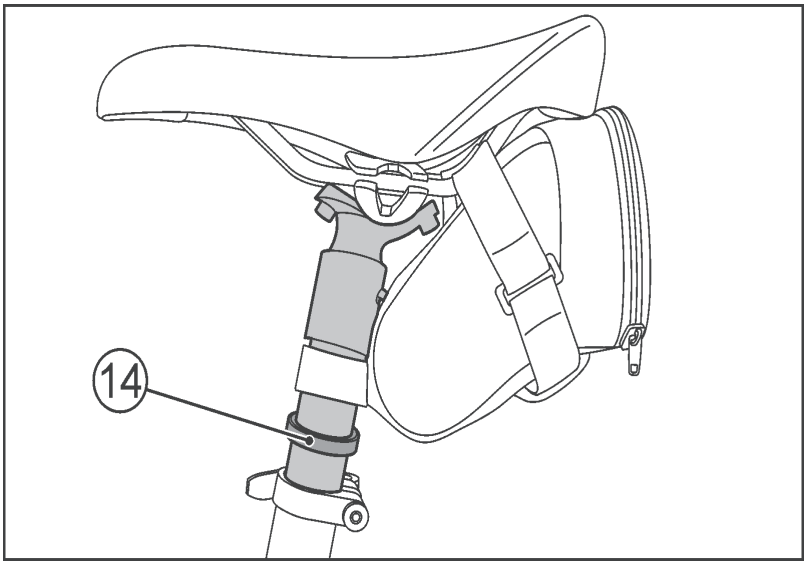

4. FUNZIONAMENTO E PROGRAMMAZIONE

La programmazione del motode vivax assist viene effettuata tramite il pusante (1) posizionato sul manubrio.
Con questo, il motore viene attivato e disattivato e inoltre si puó programmare la cadenza della pedalata.

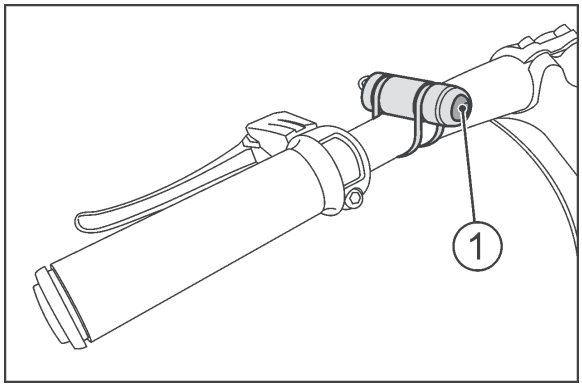

4.1 Accendere e spegnere il motore

Accendere

Premendo il pulsante per circa un secondo, il motore viene attivato con l´ultima cadenza programmata

Attenzione!
Attivare il motore solo durante la pedalata. Se il motore viene attivato con la bicicletta ferma e la ruota posteriore alzata da terra, i pedali cominceranno a girarsi. Pericolo!

Spegnere

Premendo il pulsante nuovamente, il motore si spegne. Inoltere il motore s disattiva automaticamente quando:

- Il ciclista frena la bicicletta
- La cadenza è sotto i 15 giri al minuto
- La batteria è scarica
- Quando i pedali sono bloccati

4.2 Programmazione della cadenza

Il motore vivax assist aiuta quando il ciclista non raggiunge la cadenza programmata. Viene consigliato di programmare la cadenza in pianura per avere il migliore aiuto quando il motore è acceso. Il massimo della potenza del motore viene raggiunto con una cadenza superiore a ca. 60/70 giri al minuto. Cadenze sotto i 50 e sopra i 90 giri al minuto non vengono programmate.

Come programmare la cadenza desiderata

- Spegnere il motore per programmare la cadenza
- Pedalare con la cadenza desiderata
- Tenere premuto il pusante di accensione per 5-10 secondi
- Quando il pulsante viene rilasciato, il motore sarà attivato e continuerà a girare con la cadenza desiderata
- Premere nuovamente il pulsante per un secondo per spegnere il motore.

Come programmare la cadenza massima:

- Durante la marcia:

- A motore spento tenere premuto il pulsante per minimo 10 secondi.

- Da fermi:

- A motore spento tenere premuto il pulsante per minimo 10 secondi.

Al momento del rilascio del pulsante il motore verrá attivato. Premene nuovamente per un secondo per attivarlo.

Attenzione!
Se il motore viene attivato con la ruota posteriore alzata, i pedali cominceranno a girare! Rischio di ferita!

Controllo della cadenza programmata:

Da fermi:

- alzare la ruota posteriore e attivare il motore.

Attenzione: Se il motore viene attivato con la ruota posteriore alzata, i pedali cominceranno a girare! Rischio di ferita!

Durante la marcia:

- Diminuire la propria cadenza, attivare il motore tramite il pulsante, il motore deve attivarsi e il ciclista percepisce un aumento della cadenza. Premere nuovamente il pulsante per disattivare il motore.

Consiglio!
La cadenza programmata rimarrà in memoria finché non ne verrà programmata un nuova. Se il ciclista pedala piú veloce della cadenza memorizzata, il motore viene sorpassato e non si riceva nessun aiuto. Per ulteriori domande e informazioni sulla programmazione, chiedete al vostro rivenditore di fiducia.

4.3 Consigli per l´utilizzo della pedalata assistita

- Fate attenzione ai consigli nel manuale e chiedete informazioni al vostro rivenditore.
- Per allungare l´autonomia della batteria durante l ´uscita, tenere attivato il motore solo quando se ne ha bisogno.
- Salire sulla bicicletta solo a motore spento e attivare il motore solo quando si è già in marcia.
- Per impedire di fare usare ad altre persone il motore impropriamente durante la vostra assenza, togliere la batteria dall´apposito borsellino.

Consiglio!
Per il trasporto con autovettura: accertarsi che le parti esposte a pioggia come pulsante di accensione e spegnimento, borsellino porta batteria, reggisella (elettronica) siano sempre ricoperti da materiale resistenti all´acqua. Trasportare la batteria separatamente dalla bicicletta.

5. PULIZIA E MANUTENZIONE

Il motore vivax assist non necessita particolare manutenzione. Prima di ogni uscita, effettuare un controllo. Dopo 300 ore oppure due anni di utilizzo del motore, viene consigliato un piccolo controllo da parte del rivenditore autorizzato.

5.1 Manutenzione

- ☐ Controllare gli spinotti nel borsellino porta batteria. Spinotto rotondo per la batteria e spinotto quadrato a 6 poli per il pulsantino. Lo spinotto quadrato a 3 poli viene utilizzato solamente per il limitatore di velocità a 25 km/h.
- ☐ Cavi o spinotti danneggiati devono essere sostituiti immediatamente dal rivenditore autorizzato.
- ☐ Controllare che il borsellino porta batteria sia sigillato bene e installato in modo corretto sotto la sella.
- ☐ Controllare che la batteria sia carica.
- ☐ Controllare il funzionamento del motore.
- ☐ Dopo una caduta, il motore e la bicicletta devono essere controllati da un rivenditore autorizzato.

5.2 Attenzione

- ☐ Mai svitare le viti di fissazione del motore (16)
- ☐ Mai staccare spinotti con eccezione del cavo batteria.

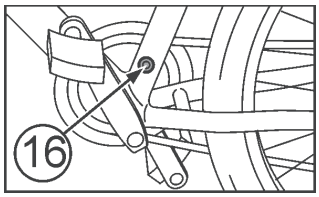

5.3 Pulizia

- ☐ Prima di pulire la bicicletta, togliere la batteria dal borsellino e chiudere il borsellino. Pulire la bicicletta solo con acqua e una spugna.
- ☐ Mai utilizzare idropulitrici o acqua ad alta pressione con le quali si potrebbe danneggiare il motore e l´elettronica.
- ☐ Durante la pulizia mai capovolgere la bicicletta.

5.4 Rivenditori autorizzati

La lista con tutti i nostri rivenditori autorizzati la trovate su internet:
http://www.vivax-assist.com/it/haendler/haendlersuche.php

6. SOLUZIONE DEI PROBLEMI

Effettuate riparazioni solo se siete a conoscenza del problema e se avete gli attrezzi necessari. Se il problema non è chiaro o non avete gli attrezzi necessari, rivolgetevi a uno dei rivenditori autorizzati.

Problema	Causa	Rimedio
Il motore non si accende	La batteria non e collegata correttamente con il motore	Controllare i cavi e gli spinotti nel borsellino porta batteria
	Batteria rotta	Andare dal rivenditore autorizzato
	Pulsante di accensione rotto	Andare dal rivenditore autorizzato
Il motore si spegne	Batteria scarica	Caricare la batteria o metterici una batteria carica
Il motore non da forza a sufficenza	Cadenza troppo bassa	Tenere premuto il pulsantino per 10 secondi e memorizzare così la cadenza massima

7. GARANZIA

Vengono utilizzate le normative legali austriache. Gruber Antrieb gmbh.& ko. Kg dá la garanzia secondo le normative austriache sui prodotti e materiali da questa consegnati. La garanzia non include pezzi sottoposti a usura, utilizzo inproprio o danni causati dal ciclista. Inoltre non viene data garanzia su motori installati da rivenditori non autorizzati o dopo un montaggio senza gli attrezzi speciali adatti. Questo vale anche per le batterie con segni di usura sulla superficie. In ogni caso la ditta Gruber Antrieb gmbh.& ko. Kg non risponde a danni verso terzi. Con il montaggio di questo motore la bicicletta diventa una bicicletta a pedalata assisita e quindi sottoposta alle norme delle biciclette elettriche o a pedalata assisita. Se il motore viene utilizzato su strada o suolo pubblico il motore deve essere autolimitato ad una velocità massima di 25 km/h. Per ulteriori informazioni vi preghiamo di contattare il vostro rivenditore autorizzato. Inoltre la ditta Gruber Antrieb gmbh.& ko. Kg consiglia di utilizzare sempre il casco quando si va in bicicletta su strada.

8. SMALTIMENTO

Secondo una normativa europea apparecchi elettronici e batterie non utilizzate devono essere smaltite negli appositi centri di smaltimento. Non buttarle mai nell´immondizia giornaliera.

Bedienungsanleitung ausgehändigt	
Akku an- und ausstecken vorgeführt	
Motor aktivieren und deaktivieren auf Hinterbauständer	
Programmieren der niedrigsten Trittfrequenz (sehr langsam) ca. 50 U/min (keine Unterstützung bei schnellerem Treten)	
Programmieren der höchsten Trittfrequenz – schnellstmöglich (ca. 90 U/min)	
Programmieren der individuellen Trittfrequenz des Kunden	
Testfahrt vor Ort: optimalerweise auf leichter Steigung einmal mit und einmal ohne Motorunterstützung – Kunde muss mit seiner Trittfrequenz unter der Programmierten bleiben, ansonsten spürt er von der Unterstützung nichts	
Hat der Kunde die Unterstützung gespürt?	
Einweisung über Akkupflege erhalten: Lagerung bei 60 % max. 3-6 Monate, nicht bei Minustemperaturen oder über 30 °C betreiben, laden oder lagern	
Akku darf nie fallen gelassen werden - bei Beschädigung besteht Brandgefahr	
Sattelstütze nur bis zum Fixierring absenken und nur bis zur Markierung herausziehen – Fixierring darf auf keinen Fall gelöst werden – niemals Gewalt anwenden – Kabel könnten zu Schaden kommen	
Motorbefestigungsschrauben im Sattelrohr (ca. 7 cm über dem Tretlager) nie lösen	
Sattelstütze eventuell nachfetten – speziell bei Verwendung bei Schlechtwetter	
Nicht mit Hochdruckreiniger reinigen – es darf kein Wasser ins Sattelrohr gelangen	
Bei laufendem Motor kann ruckartiges, gewaltsames Rückwärtstreten und schlagartiges Bremsen (Blockieren des Hinterrades) zu Schäden führen und muss vermieden werden	
Die Stecker in der Satteltasche regelmäßig auf festen Sitz prüfen	
Programmierung auf persönliche Trittfrequenz erfolgt und verstanden	
Keine Abriegelung bei 25km/h, außer mitbestellt und installiert	
Hat der Kunde alles bekommen, was er bestellt hat (kurze Stütze, Pedale, Extras, …) Fahrradeinstellung: Schaltung, Federgabel, Luftdruck, Sattelhöhe, Vorbau,…)	
Für Selbsteinbau bzw. unsachgemäße Behandlung und eventuelle Folgeschäden übernimmt die Firma Gruber Antrieb GmbH & Co KG keine Haftung. Mängel müssen sofort beanstandet werden. Rechnung mitbringen.	

BeratenderMitarbeiter:_____

Einweisung durchgeführt und geprüft (Unterschrift Kunde):

Datum: _____ Firmenstempel:

10. ISTRUZIONI COMPATTE PER L´USO

Batteria: le batterie prima del primo utilizzo si devono caricare completamente. Questo evita una rottura anticipata della batteria. Le batterie raggiungono il massimo della potenza dopo ca. 5-10 ricariche.

Display per lo stato di ricarica della batteria: Tenere premuto il bottone nero – tutte le luci si accendono poi rimangono solo accese le luci che definiscono la ricarica.

Immagazzinare la batteria: mai lasciare la batteria per lungo tempo sotto zero o sopra i 30 gradi. Durante l´inverno le batterie al litio devono avere una carica del 60%. Dopo massimo 6 mesi la batteria deve essere ricaricata.

Trasporto: Durante il trasporto la batteria deve essere estratta dal borsellino e mai collegata con il motore. In oltre viene consigliato di coprire la batteria o metterla in un cartoncino.

Utilizzo del motore vivax assist: Collegare il cavo della batteria tramite lo spinotto nero rotondo con il reggisella. Controllare che anche lo spinotto piccolo sia collegato. Lo spinotto con 3 attacchi deve essere collegato solamente quando viene utilizzato il limitatore di velocità. Chiudere il borsellino. Attivare il motore solamente durante l´utilizzo della bicicletta MAI quando la bicicletta è ferma. Premendo il pulsante per 1 secondo il motore si attiva se il pulsante viene premuto per 5 secondi il motore memorizza la cadenza di pedalata attuale. Per spegnere il motore premere il pulsante nuovamente per 1 secondo.

IMPORTANTE – memorizzare la frequenza di pedalata: se il ciclista supera la cadenza memorizzata del motore non si sente più nessun aiuto, in questo caso bisogna aumentare la frequenza memorizzata o pedalare con una frequenza minore. Per cambiare la frequenza al motore bisogna tenere premuto il tasto per 5 secondi, durante l´accensione il motore memorizzerà la frequenza che viene rilevata durante questo tempo, e continuerà ad aiutare con questo cadenza. Per controllare quale frequenza di pedalate è memorizzata si può scendere dalla bicicletta, alzare la ruota posteriore e accendere il motore. ATTENZIONE i pedali cominceranno a girare immediatamente. Sotto una cadenza di 15 pedalate al minuto il motore si spegnerà automaticamente. Dopo ogni utilizzo viene consigliato di staccare la batteria e portarla il casa o in un luogo dove le temperature non sono inferiori a 10 gradi C.

NOTIZEN

vivax
assist

...RIDE ON(E)!

WWW.vivax-assist.COM
GRUBER ANTRIEB GMBH & CO KG | BRIXENTALERSTR. 51 | 6300 WÖRGL | T: +43 5332 70317